Резистор С5-36В

Постоянные проволочные регулируемые общего применения изолированные для навесного монтажа резисторы С5-36В для работы в цепях постоянного и переменного тока.

***Условия эксплуатации*:**

***Синусоидальная вибрация*:**	
- диапазон частот, Hz	10 - 1000
- амплитуда ускорения, m/s^2	200
***Механический удар*:**	
Одиночного действия:	
- пиковое ударное ускорение, m/s^2	5000
- длительность действия, ms	0,5 ± 0,2
Многократного действия:	
- пиковое ударное ускорение, m/s^2	1500
- длительность действия, ms	1 ± 0,3
- атмосферное пониженное рабочее давление, Pa	666
- атмосферное повышенное рабочее давление, Pa	303960
- повышенная рабочая температура среды, K	343
- максимально допустимая рабочая температура среды, K	428
- пониженная рабочая температура среды, K	213
- смена температур	от 428 до 213
- повышенная относительная влажность при температуре 308 K без конденсации влаги	98

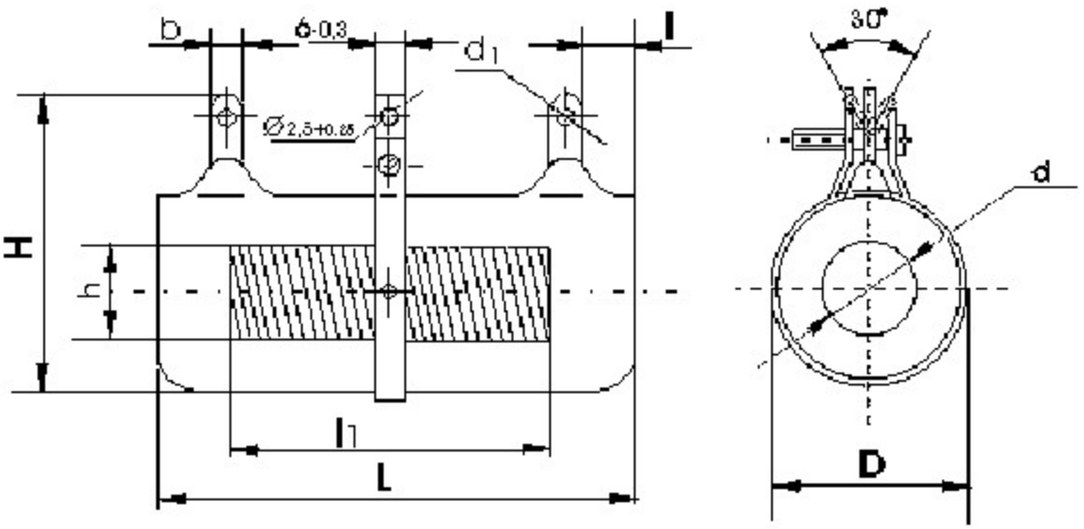

Номинальная мощность, W	Диапазон номинальных сопротивлений, Ом	Размеры, mm									Масса, g, не более
		D	d	d_1	L	l	l_1	H	h	b	
10	1-510	14±1,0	6 +1,0 -1,5	2 +0,25	41± 1,5	3,5 +3,1 -1,0	20± 2	28± 3,0	6,0± 2,0	4,5 -0.3	34
16	1-750	17±1,0	8,5 +1,0 -1,5		45± 1,5		23± 2	31± 3,0			42
25	1-1200	21 +4,5 -1,0	13±1,6		50± 2,0		30± 2	35± 3,0			60
50	1-3600	29 +1,5 -3,0	21 +1,5 -2,0	3 +0,25	90± 2,5	4,5 +3,1 -1,2	65±2	43± 4,0	7,0± 2,0	6 -0,3	130
80	2,2-33000				140± 3,0		110± 2				200
100					170± 3,5		144± 2				240
160	3-10000		21 +3,0 -3,0		215± 4,0		175± 2				300