СФ3-2Б, СФ3-4Б

Технические условия: ОЖ0.468.212 ТУ

Предназначены для эксплуатации в цепях переменного тока частотой до 400 Гц фотоэлектрической аппаратуры и контрольно-измерительных приборов.

Конструкция: изолированные, герметизированные

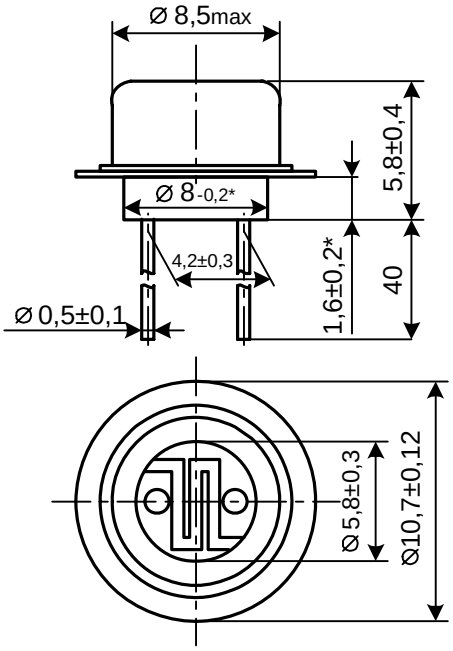

СФ3-2Б

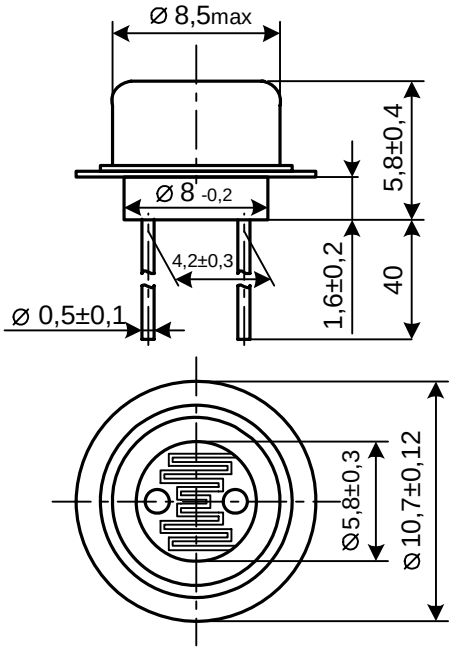

СФ3-4Б

Зависимость максимальной мощности рассеяния от температуры окружающей среды

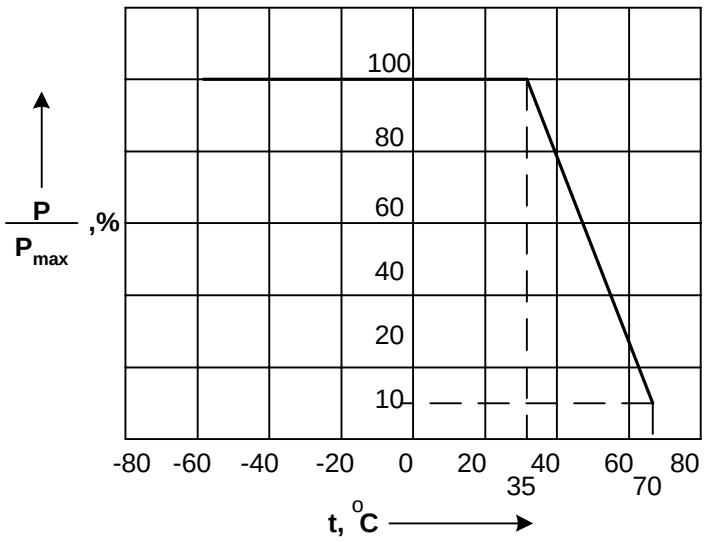

Обозначение при заказе: фоторезистор СФ3-2Б ОЖ0.468.212 ТУ

Тип фоторезистора	СВ3-2Б	СВ3-4Б
Рабочее напряжение, В, не более	10	1,5
Темновое сопротивление, МОм, не менее	100	15
Темновой ток, мкА, не более	0,1	0,1
Общий ток, мкА, не менее	1500	1200
Температурный коэффициент общего тока, % на I °С, в интервале температур: +20 … +70 -60 … +20	 -2,3 … 0 +0,5	 -2,3 … 0 +0,5
Уровень шумов, мкВ/В, не более	50	
Максимум спектральной чувствительности (λmax), мкм	0,67 … 0,77	
Длинноволновая граница чувствительности на уровне 0,1, мкм, не более	0,85	
Максимальное напряжение, В, не более	30	5,0
Максимальная мощность рассеяния (-60 … +35°С), Вт, не более	0,05	0,025
Собственная постоянная времени по нарастанию и спаду, мс, не более	16	
Интервал рабочих температур, °С	-60 … +70	
Масса, г	2,0	

Примечание: параметры фоторезисторов даны при освещенности (200±20) лк от светоизмерительной лампы накаливания при цветовой температуре $T_{цв}$ = 2856±100 К по ГОСТ 8.023-86.

Наработка	15000 ч
Срок сохраняемости	10 лет
Климатическое исполнение	УХЛ 2.1 по ГОСТ 15150-69